ELEMENT R-5 - ściana szczytowa
WIDOK Z GÓRY

KONSTRUKCJA STALOWA
ELEMENT R-5 szt.2
SKALA 1:10

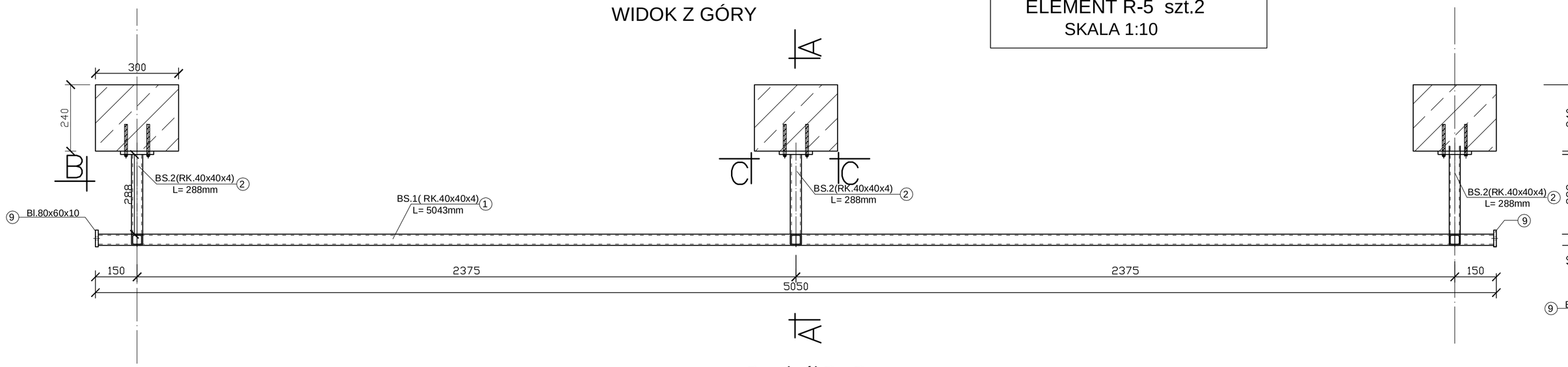

Przekrój B - B
skala 1:10

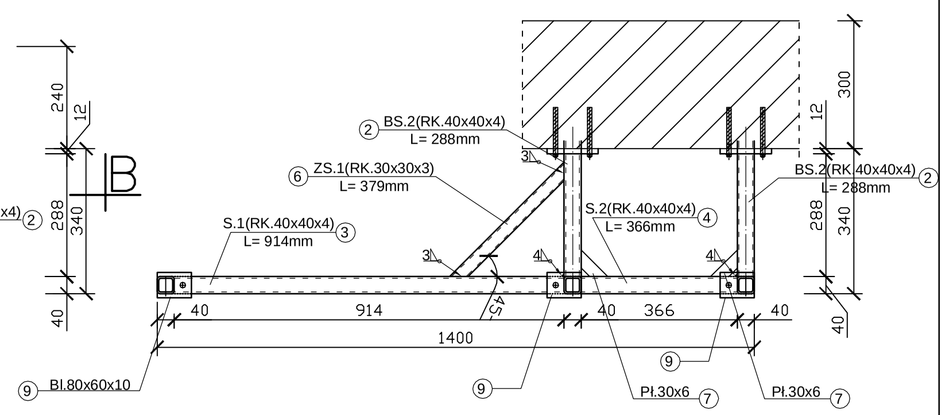

Przekrój B - B
skala 1:10

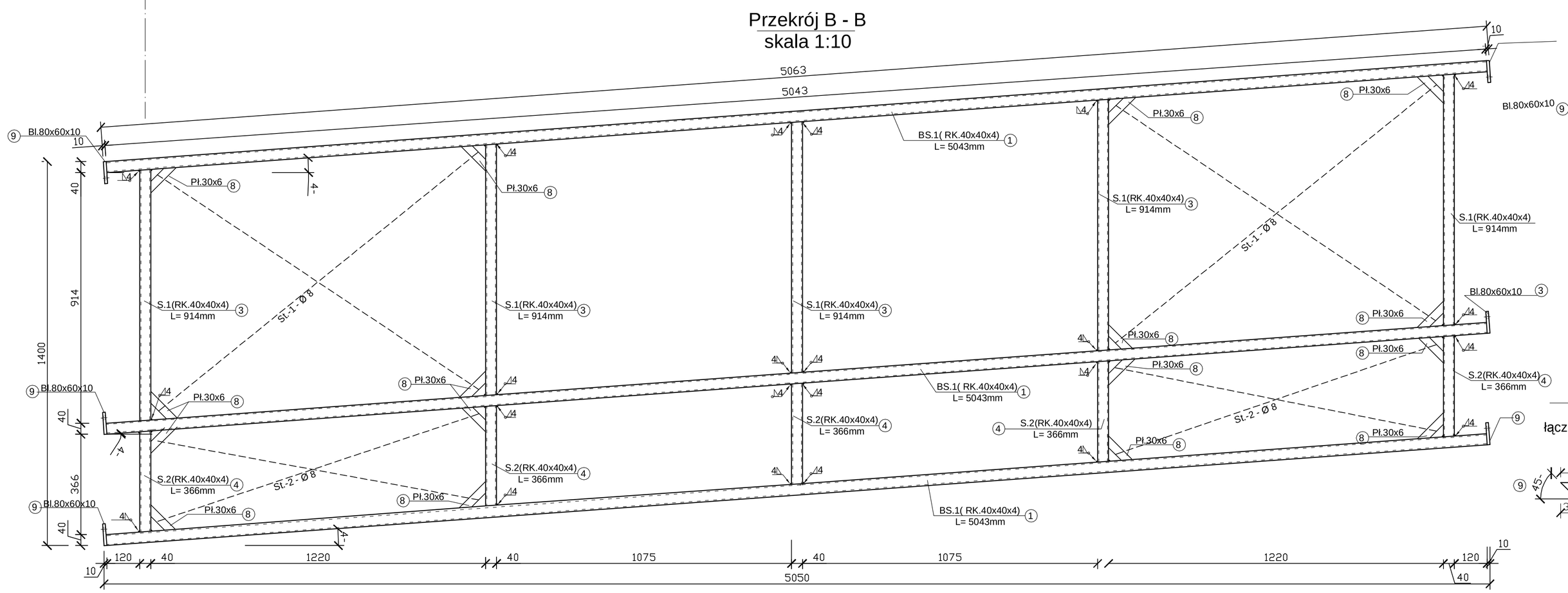

Przekrój C - C
skala 1:5

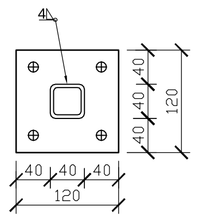

Element 5
szt.6
łącznie 2x6=12szt.
skala 1:5

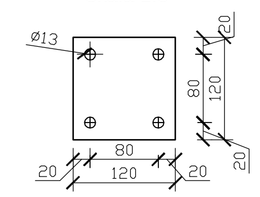

Element 6
szt. 6
skala 1:5

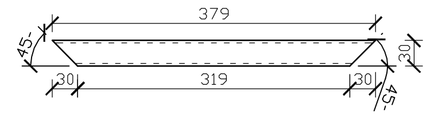

Element 7
szt. 6
łącznie 2x6=12szt.
skala 1:5

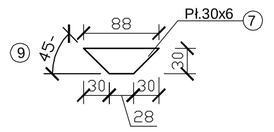

Element 8
szt. 16
łącznie 2x16=32szt.
skala 1:5

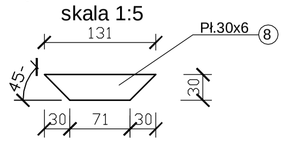

Element 9
szt. 6
łącznie 2x6=12
skala 1:5

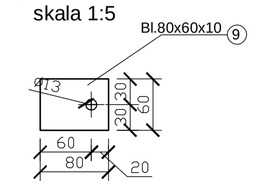

UWAGA:
Stężenia St-1 i St-2 przyspawać do płaskowników Nr 8
spoiną pachwinową gr. 4 mm obustronnie

STAL St3S
ELEKTRODY EA 1.46

PROJEKT INKUBATORA PRZEDSIĘBIORCZOŚCI Z INFRASTRUKTURĄ GMINA DEBRZNO, WIEŚ CIERZNIE dz.nr 498/96	Elementy stalowe: R-5		
COLOSSEUM pracownia projektowa KONSTRUKCJE BUDOWLANE	Bud. A Rys. 24/K	autor: mgr inż. Zbigniew Słowinski UAN/8346/812/87	sprawdził: mgr inż. Jerzy Racki UAN/7342/1183/94
	1:10	opracował:	Grudzień 2009
pracownia projektowa "COLOSSEUM" 76-200 SŁUPSK UL.TUWIMA 3A/3 TEL./FAX 0-59 413612			